平成25年度　第92回全国高等学校サッカー選手権大会　埼玉県2次予選会

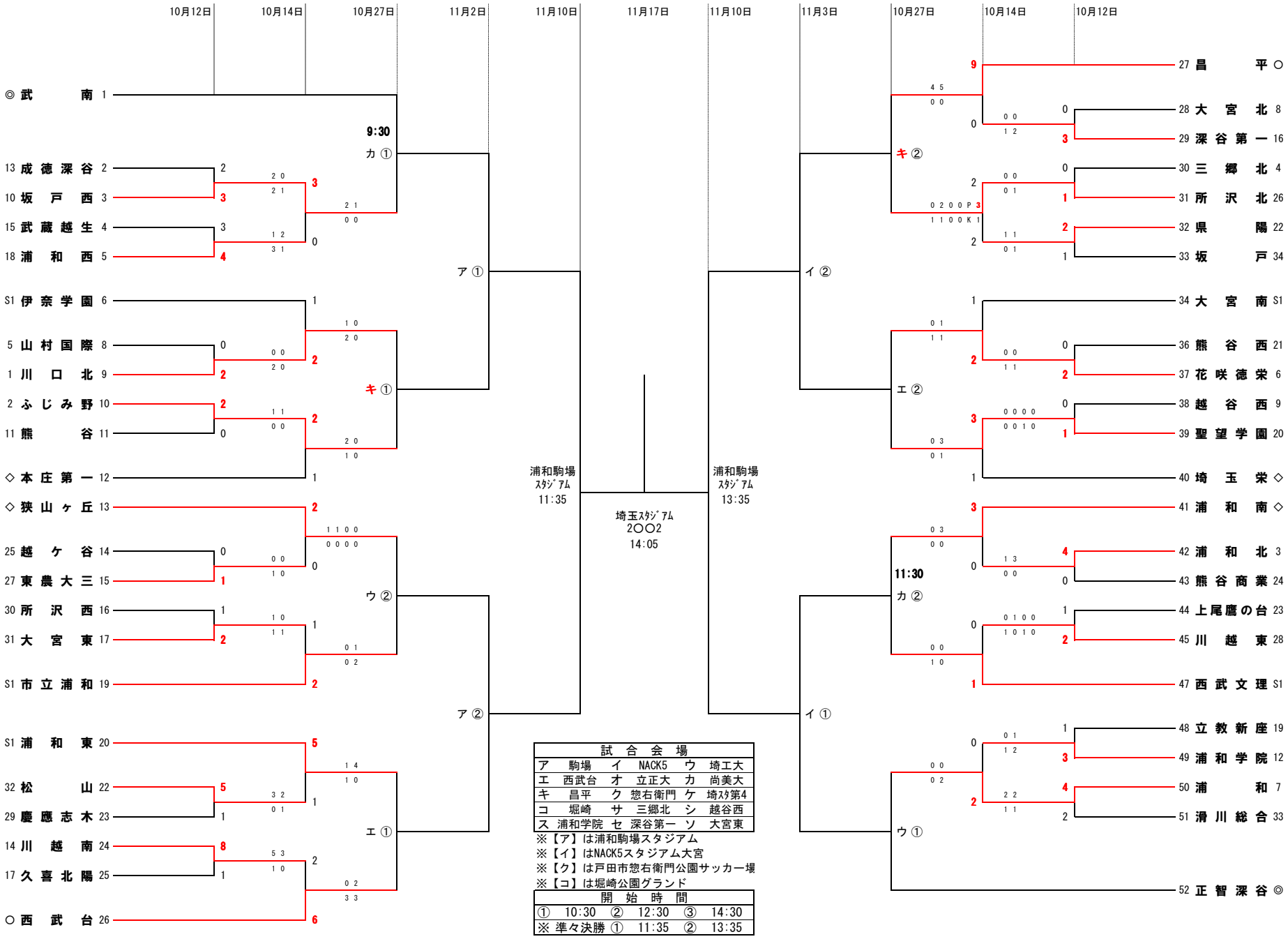

試合会場					
ア	駒場	イ	NACK5	ウ	埼工大
エ	西武台	オ	立正大	カ	尚美大
キ	昌平	ク	惣右衛門	ケ	埼ｽﾀ第4
コ	堀崎	サ	三郷北	シ	越谷西
ス	浦和学院	セ	深谷第一	ソ	大宮東

※【ア】は浦和駒場スタジアム
※【イ】はNACK5スタジアム大宮
※【ク】は戸田市惣右衛門公園サッカー場
※【コ】は堀崎公園グランド

開始時間					
①	10:30	②	12:30	③	14:30
※ 準々決勝 ①	11:35	②	13:35		